2022年度 サーティーフォー杯争奪 第40回 相模原市少年野球春季大会
高円宮賜杯 第42回全日本学童軟式野球大会（マクドナルド・トーナメント）

1回戦　2回戦　3回戦　4回戦　準々　準決　　決勝　　準決　準々　4回戦　3回戦　2回戦　1回戦
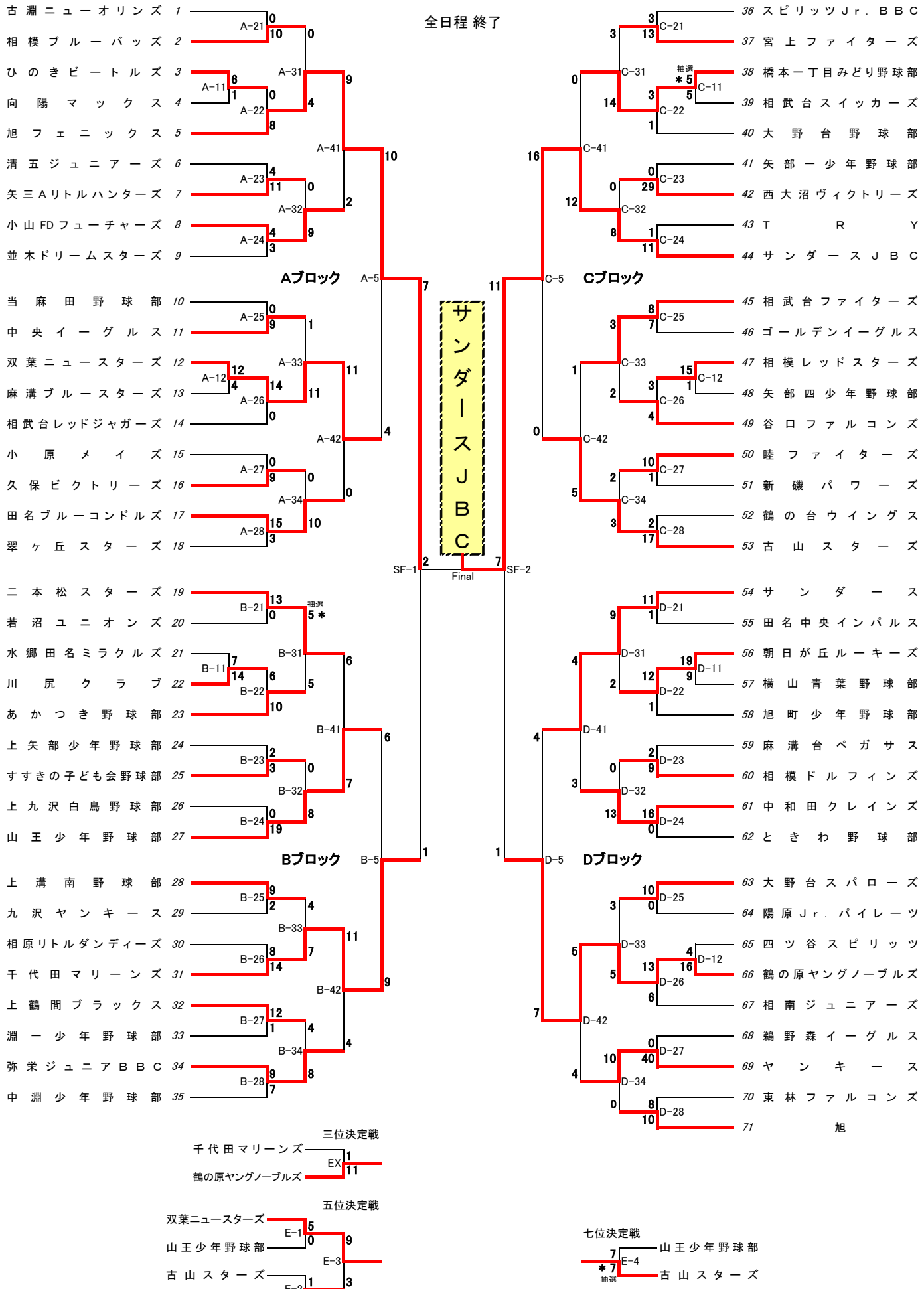
全日程 終了